Брайтэлек®
Надежные светильники

СВЕТИЛЬНИК
«Брикс»

ПАСПОРТ

ТС-529.00.00 ПС

2024

1. НАЗНАЧЕНИЕ ИЗДЕЛИЯ

1.1 Светильники серии “Брикс” предназначены для освещения парковых зон и пешеходных дорожек, и рассчитаны для работы с внешним блоком питания светодиодов, подключенные к сети переменного тока с номинальным напряжением 230 В, частоты 50 Гц. (Допустимый диапазон напряжения питания 176-300В)

1.2 Светильники соответствуют климатическому исполнению У, категория размещения 1 по ГОСТ 15150.

2. ТЕХНИЧЕСКИЕ ХАРАКТЕРИСТИКИ

2.1 Светильники рассчитаны для работы со светоизлучающими диодами (в дальнейшем «светодиоды») и соответствуют требованиям ТУ 27.40.39-006-94502653-2018.

2.2 Светильники предназначены для работы при температуре окружающего воздуха от минус 40° С до плюс 40° С при высоте над уровнем моря до 2000м.

2.3 Тип атмосферы II по ГОСТ 15150.

2.4 Группа условий эксплуатации М2 по ГОСТ 17516.1.

2.5 Коэффициент мощности светильников не менее 0,9.

2.6 Световая отдача светильника не менее 80 лм/ Вт.

2.7 Класс защиты светильников от поражения человека электрическим током III по ГОСТ Р МЭК 60598-1-2017.

2.8 Степень защиты светильников от воздействия окружающей среды – IP67 по ГОСТ 14254.

2.9 Габаритные размеры указаны в Приложении.

2.10 Сальник светильника допускает ввод кабеля наружным диаметром от 6 до 11 мм.

2.11 На светильники подается напряжение- 24 Вольта.

2.12 Обозначение светильников, максимальные мощности и способы установки приведены в Таблице 1.

2.13 Коррелированная цветовая температура светодиодов (КЦТ) – 2700К, 3000К или 4000К – по выбору заказчика.

3 КОМПЛЕКТНОСТЬ

3.1 Светильник – 1шт.

3.2 Монтажный короб.

3.3 Паспорт – 1шт. на каждые двадцать пять светильников.

Примечание - Если число светильников в партии менее двадцати пяти, то прикладывается один паспорт.

Таблица 1

Условное обозначение светильника*	Номинальная мощность Светильника, Вт	Способ установки	Световой поток светильника, лм**	Масса светильника (не более), кг	Сила тока, А	Рисунок
Брикс-100х100-1,7-301 У1	1,7	На землю (заглубленная установка)	140	1	0,06	1, 6
Брикс-100х100М-1,7-301 У1	1,7	На землю (заглубленная установка)	140	1	0,06	2, 7
Брикс-200х100-2,6-301 У1	2,6	На землю (заглубленная установка)	200	1,5	0,110	3, 8
Брикс-Д67-0,5-301 У1	0,5	На землю (заглубленная установка)	40	1,5	0,05	4, 9
Брикс-1000-36-8-301 У1	8	На землю (заглубленная установка)	650	3,5	0,25	5, 10

*Расшифровка условного обозначения:

Брикс – наименование светильника, где 100- длинна светильника, 100- ширина светильника, 1,7– мощность светильника; 301 - номер модификации со способом крепления в землю;

У1 – климатическое исполнение и категория размещения по ГОСТ 15150.

** Для светильников с КЦТ 2700 К.

4. УКАЗАНИЯ ПО МОНТАЖУ И ЭКСПЛУАТАЦИИ

4.1 Проверить комплектность согласно разделу 3 настоящего паспорта.

4.2 В месте установки светильника выполнить дренаж из гравия и песка.

4.3 Установить монтажный короб в месте выполненного дренажа и забетонировать. Габаритные и установочные размеры монтажного короба приведены в Приложении.

4.4 Установить светильник в монтажный короб.

5. УКАЗАНИЕ МЕР БЕЗОПАСНОСТИ

5.1 Эксплуатация светильника допускается только после ознакомления с настоящим паспортом.

Все работы по монтажу, ремонту и техническому обслуживанию производить только приотключенном напряжении сети.

5.2 Светильник должен быть надежно заземлен. Все соединения заземления должны бытьтщательно выполнены.

5.3 Эксплуатация светильника с повреждениями изоляции проводов, мест электрическихсоединений, защитного стекла не допускается.

5.4 В процессе эксплуатации светильник необходимо подвергать периодическому осмотру, обращая особое внимание на надежность контактов, креплений, заземления, целостностьизоляции кабеля.

5.5 Все работы по монтажу, техническому обслуживанию следует проводить только приотключенном напряжении питающей сети, при этом открывать светильник допускается не ранее, чем через 15 минут после снятия напряжения.

Следует остерегаться сильно нагревающихся в процессе эксплуатации элементовсветильника (защитного стекла, блока питания).

6. ТЕХНИЧЕСКОЕ ОБСЛУЖИВАНИЕ.

Чистку защитного стекла (только с внешней стороны) производить в соответствии с таблицей 3 СП 52.13330.2011 моющими растворами, не содержащими щелочных элементов, либоисключить попадание раствора на корпус светильника

Сильно загрязнённые места очищать этиловым спиртом.

7. СВЕДЕНИЯ ОБ УТИЛИЗАЦИИ

Светильник не содержат токсичных материалов и комплектующих изделий, приносящих вред окружающей среде, и не требуют специальной утилизации. Утилизацию светильника проводятобычным способом.

8. ПРАВИЛА ХАРНЕНИЯ И ТРАНСПОРТИРОВАНИЯ

8.1 Транспортирование светильников в упаковке допускается всеми видами крытого транспорта при соблюдении требований маркировки на упаковке.

8.2 Светильники в упаковке могут храниться в закрытых помещениях с естественной вентиляцией без искусственно регулируемых климатических условий, где колебания температуры ивлажности воздуха существенно меньше, чем на открытом воздухе. Допускаемая температура воздуха от плюс 40°С до минус 40°С; при относительной влажности воздуха до 98% при 25°С.

8.3 Транспортирование светильников в упаковке допускается всеми видами крытоготранспорта при соблюдении требований маркировки на упаковке.

9. ВОЗМОЖНЫЕ НЕИСПРАВНОСТИ И СПОСОБЫ ИХ УСТРАНЕНИЯ

Неисправность	Вероятная причина	Способы устранения
Светодиоды не зажигаются	Нет электрического контакта всоединениях	Проверить цепь, обеспечить контакт
	Неисправен блок питания (драйвер)	Проверить электрическую цепь, при необходимости заменить блок питания в условиях мастерской
	Перегорели светодиоды	Заменить светодиодную плату вусловиях мастерской
В светильнике скапливаютсягрязь вода, насекомые	Плохое уплотнение при монтажепитающего кабеля	Обеспечить надежное уплотнениепитающего кабеля в светильнике

10. СВИДЕТЕЛЬСТВО О ПРИЕМКЕ

Светильник _____ изготовлен и принят в соответствии с обязательными требованиями государственных стандартов, действующей технической документации и признан годным для эксплуатации.

Начальник ОТК

М.П

_____ _____

личная подпись расшифровка подписи

_____

год, месяц, число

11. ГАРАНТИИ ИЗГОТОВИТЕЛЯ

11.1 Предприятие – продавец гарантирует соответствие светильника требованиям и параметрам, указанным в настоящем паспорте при условии соблюдения установленных в нем условий транспортирования, хранения, монтажа и эксплуатации.

11.2 Гарантийный срок работы – 5 лет со дня отгрузки.

11.3 Срок службы не менее 12 лет.

11.4 Срок хранения – 3 года.

11.5 Страна изготовления – Россия.

11.6 Фирма–изготовитель – «Брайтэлек»

11.7 Юридический адрес: Россия, 129626, Москва, 1-й Рижский пер., д. 6, стр. 6

тел. +7 (495) 514 1079 (многоканальный),

тел. +7 (495) 686 6960,

E-mail: info@brightelec.ru

Website: https://brightelec.ru

12. СВЕДЕНИЯ О РЕКЛАМАЦИЯХ

12.1 Рекламационные претензии предъявляются фирме – продавцу в случае выявления дефектов и неисправностей, ведущих к выходу светильника из строя на протяжении гарантийного срока.

12.2 В рекламационном акте следует указать:

- тип светильника;
- месяц и год выпуска;
- неисправности и условия, при которых они выявлены;
- дату ввода светильника в эксплуатацию и краткое описание условий эксплуатации.

12.3Потребитель несет все расходы, связанные с транспортировкой светильника к месту нахождения фирмы – продавца. В случае выезда специалиста фирмы – продавца к месту нахождения светильника, потребитель несет все расходы, связанные с его выездом и проживанием на время проведения ремонтных работ.

Фирма – изготовитель за свой счет устраняет неисправности, возникшие по ее вине.

ПРИЛОЖЕНИЕ

ГАБАРИТНЫЕ И УСТАНОВОЧНЫЕ РАЗМЕРЫ СВЕТИЛЬНИКА СЕРИИ «Брикс»

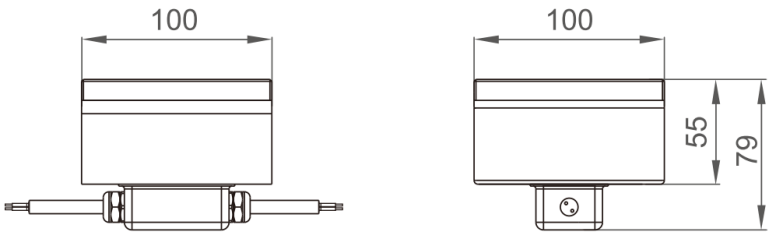

Рисунок 1. Светильник Брикс-100х100-1,7-301 У1

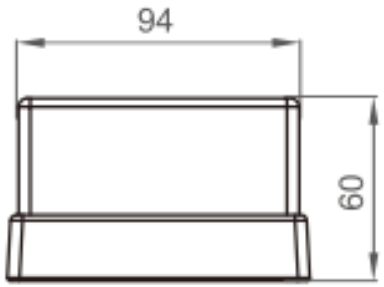

Рисунок 2. Светильник Брикс-100х100М-1,7-301 У1

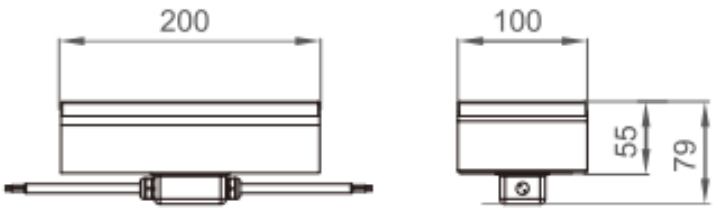

Рисунок 3. Светильник Брикс-200х100-2,6-301 У1

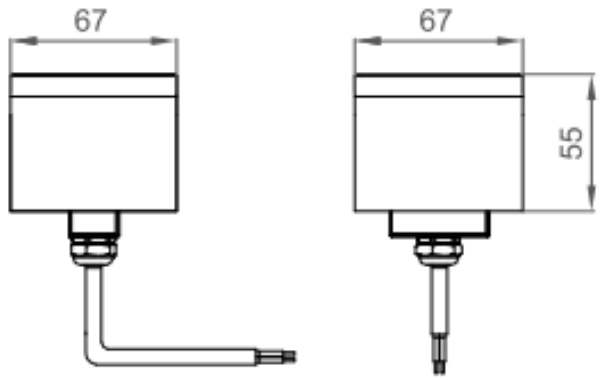

Рисунок 4. Светильник Брикс-Д67-2,6-301 У1

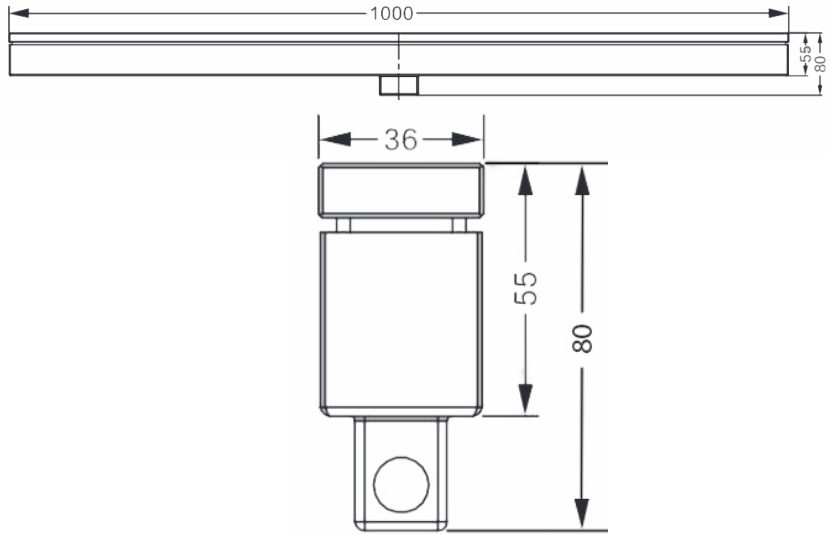

Рисунок 5. Светильник Брикс-1000х36-8-301 У1

ГАБАРИТНЫЕ И УСТАНОВОЧНЫЕ РАЗМЕРЫ МОНТАЖНОГО КОРОБА

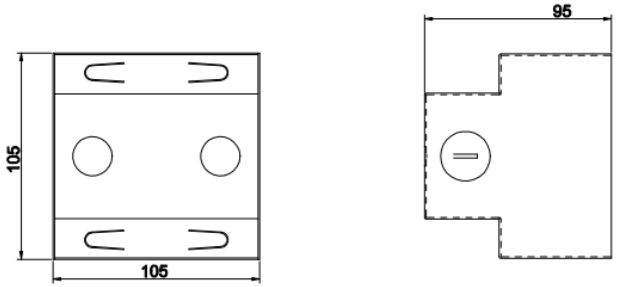

Рисунок 6. Короб для светильника Брикс-100-100-1,7-301 У1

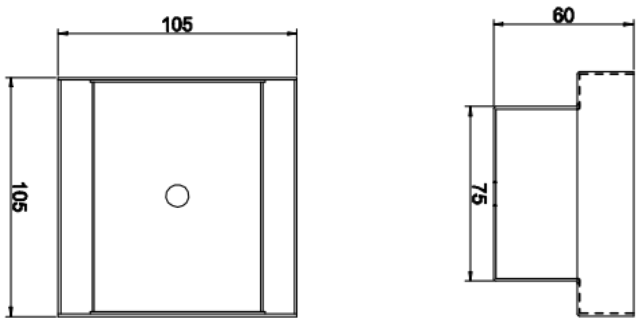

Рисунок 7. Короб для светильника Брикс-100х100М-1,7-301 У1

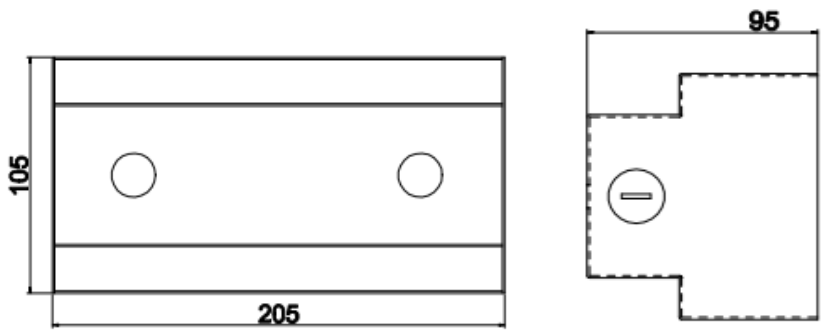

Рисунок 8. Короб для светильника Брикс-200х100-2,6-301 У1

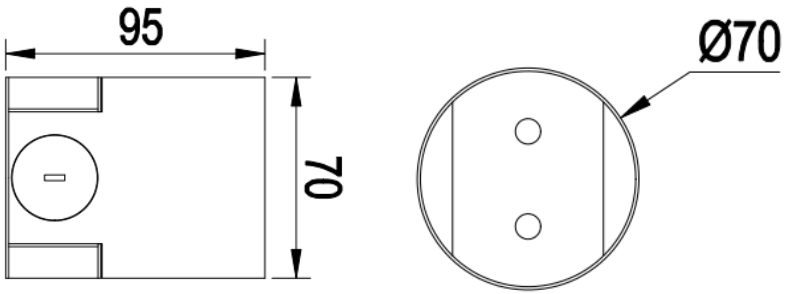

Рисунок 9. Короб для светильника Брикс-Д67-0,5-301 У1

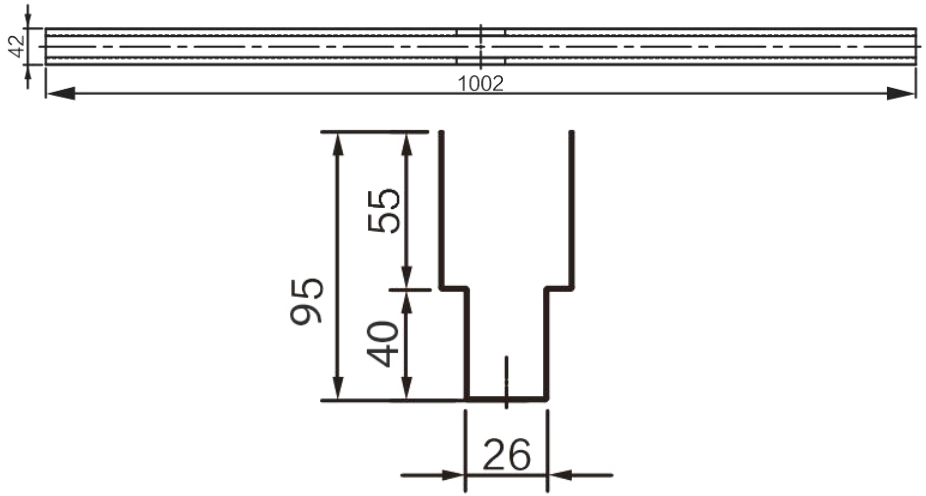

Рисунок 10. Короб для светильника Брикс-1000х36-8-301 У1