Брайтэлек®
Надежные светильники

СВЕТИЛЬНИКИ

серии СП09 «Квадрус RGBW»

ПАСПОРТ

2023

1. НАЗНАЧЕНИЕ ИЗДЕЛИЯ

1.1 Светильники серии «Квадрус RGBW» (в дальнейшем - «светильники») предназначены для архитектурной подсветки фасадов зданий, сооружений и архитектурных памятников и т.д. и рассчитаны для работы в сети переменного тока с номинальным напряжением 230 В частоты 50 Гц. (Допустимый диапазон напряжения питания 85-264В).

Допустимые отклонения напряжения в электрической сети по ГОСТ 32144-2013.

1.2 Светильники соответствуют климатическому исполнению У, категория размещения 1 по ГОСТ 15150-69.

2. ТЕХНИЧЕСКИЕ ХАРАКТЕРИСТИКИ

2.1 Светильники рассчитаны для работы со светоизлучающими диодами (в дальнейшем «светодиоды») и соответствуют требованиям ТУ 27.40.39-006-94502653-2018, ГОСТ 54350-2015 (светотехнические требования), ГОСТ IEC 60598-2-5 (требования безопасности).

2.2 Светильники предназначены для работы при температуре окружающего воздуха от минус 40°С до плюс 40°С при высоте над уровнем моря до 2000м.

2.3 Тип атмосферы II по ГОСТ 15150-69.

2.4 Группа условий эксплуатации М1 по ГОСТ 17516.1-90.

2.5 Уровень ЭМС, создаваемых при работе светильников, не должен превышать значений, установленных ГОСТ 30805.14.1-2013.

2.6 Коэффициент мощности светильников не менее 0,9.

2.7 Световая отдача светильника не менее 120 Лм/Вт.

2.8 Класс защиты светильников от поражения человека электрическим током I по ГОСТ IEC 60598-1-2017.

2.9 Степень защиты светильников от воздействия окружающей среды IP66 по ГОСТ 14254-2015.

2.10. Схема электромонтажная соединений светильника приведена на рисунке 1.

2.11 Каждый светодиод содержит четыре кристалла, различные по цвету излучения. Коррелированная цветовая температура (КЦТ) кристалла белого цвета – 2700К, 3000К 4000К, 5000К – по выбору заказчика.

Длины волн для кристаллов красного, зеленого и синего цвета:

- кристалл красного цвета излучает в диапазоне длин волн – 620 нм – 630 нм;
- кристалл зеленого цвета излучает в диапазоне длин волн – 520 нм – 535 нм;
- кристалл синего цвета излучает в диапазоне длин волн– 450 нм – 465 нм.

2.12 Сальник светильника допускает ввод кабеля наружным диаметром от 6 до 11 мм.

2.13 Клеммная колодка рассчитана на присоединение медных проводов сечением до 2,5 мм^2.

2.14 Максимальная площадь проецируемой поверхности светильника, подвергаемая ветровой нагрузке – 0,03 м^2.

2.15 Масса светильника – не более 2,5 кг.

2.16 Габаритные и установочные размеры светильника приведены в Приложении.

2.17 Обозначение светильников, максимальные мощности, коррелированная цветовая температура светодиодов (КЦТ), угол рассеивания применяемых линз приведены в Таблице.

3. КОМПЛЕКТНОСТЬ

3.1 Светильник – 1шт.

3.2 Паспорт – 1шт. на каждые двадцать пять светильников.

Примечание - Если число светильников в партии менее двадцати пяти, то прикладывается один паспорт.

Таблица

Условное обозначение светильника*	Диапазон мощностей светильника**, Вт.	Способ установки
СП09-40-301 У1 «Квадрус RGBW»	10-40	На плоскую поверхность
СП09-40-302 У1 «Квадрус RGBW»		
СП09-40-303 У1 «Квадрус RGBW»		
СП09-40-304 У1 «Квадрус RGBW»		
СП09-40-305 У1 «Квадрус RGBW»		
СП09-40-306 У1 «Квадрус RGBW»		
СП09-40-307 У1 «Квадрус RGBW»		
СП09-40-308 У1 «Квадрус RGBW»		
СП09-40-309 У1 «Квадрус RGBW»		

* Расшифровка условного обозначения типа светильника.

СП09-40-301 У1, «Квадрус RGBW», где «Квадрус RGBW» – наименование светильника;
СП09– обозначение серии светильника;
40 – максимальная потребляемая мощность, Вт;
301, 302…309 – номер исполнения;
У1 – климатическое исполнение и категория размещения по ГОСТ 15150-69.
** По требованию заказчика на заводе-изготовителе могут быть предустановлены мощности, в указанных диапазонах.

4. УКАЗАНИЯ ПО МОНТАЖУ И ЭКСПЛУАТАЦИИ

4.1 Проверить целостность, сохранность и комплектность, согласно разделу 3 настоящего паспорта.
4.2 Проверить светильник на зажигание.
4.3 Поставить крышку обратно в корпус, затянуть винты.

5. УКАЗАНИЕ МЕР БЕЗОПАСНОСТИ

5.1 Эксплуатация светильника допускается только после ознакомления с настоящим паспортом.

5.2 Все работы по монтажу и техническому обслуживанию следует проводить только при отключенном напряжении питающей сети, открывать светильник допускается не ранее, чем через пятнадцать минут после снятия напряжения, при этом следует остерегаться нагревающихся в процессе эксплуатации элементов светильника (защитного стекла, радиаторов, корпусов светодиодов, блока питания). Светильники ремонтопригодны только в условиях мастерской. Замена комплектующих в процессе эксплуатации не предусмотрена.

5.3 Светильник должен быть надежно заземлен, эксплуатация без заземления не допускается.

5.4 В процессе эксплуатации светильник необходимо подвергать периодическому осмотру, обращая особое внимание на надежность контактов, креплений, крепления, заземления, целостность изоляции кабеля.

Эксплуатация светильника с повреждениями изоляции проводов, мест электрических соединений, защитного стекла не допускается

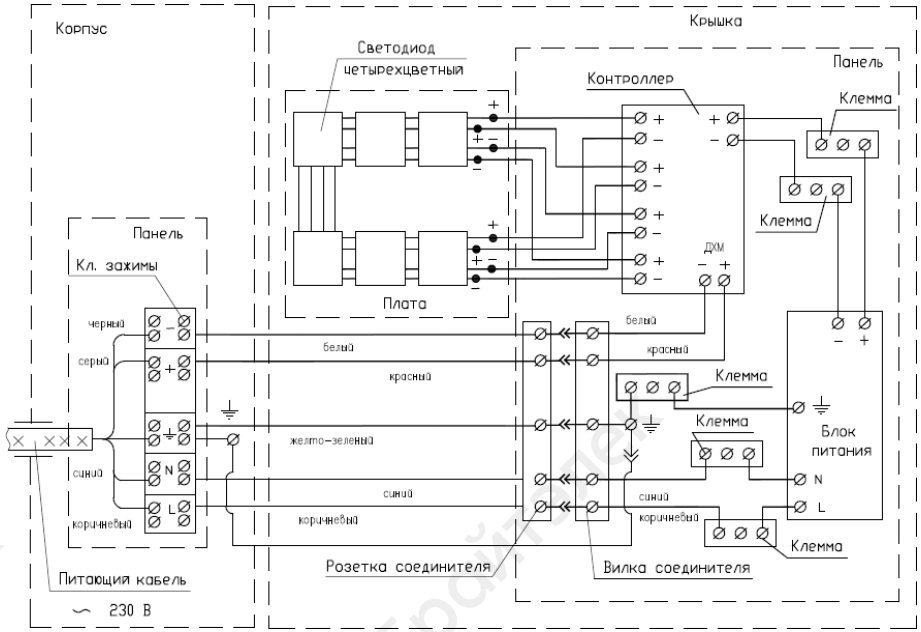

Рисунок 1 Схема электромонтажная соединений светильника

6. ТЕХНИЧЕСКОЕ ОБСЛУЖИВАНИЕ.

Чистку защитного стекла производить в соответствии с таблицей 3 СП 52.13330.2011 моющими растворами, не содержащими щелочных элементов, либо исключить попадание раствора на корпус светильника.

Возможно также применение пятипроцентного водного раствора соляной кислоты с последующей промывкой чистой водой.

7. СВЕДЕНИЯ ОБ УТИЛИЗАЦИИ

Светильники не содержат токсичных материалов и комплектующих изделий, приносящих вред окружающей среде, и не требуют специальной утилизации. Утилизацию светильников проводят обычным способом.

8. ПРАВИЛА ХРАНЕНИЯ И ТРАНСПОРТИРОВАНИЯ

8.1 Транспортирование светильников в упаковке допускается всеми видами крытого транспорта при соблюдении требований маркировки на упаковке.

8.2 Светильники в упаковке могут храниться в закрытых помещениях с естественной вентиляцией без искусственно регулируемых климатических условий, где колебания температуры и влажности воздуха существенно меньше, чем на открытом воздухе. Допускаемая температура воздуха от плюс 40°С до минус 40°С; при относительной влажности воздуха до 98% при 25°С.

Брайтэлек

9. ВОЗМОЖНЫЕ НЕИСПРАВНОСТИ И СПОСОБЫ ИХ УСТРАНЕНИЯ

Неисправность	Вероятная причина	Способы устранения
Светодиоды не зажигаются	Нет электрического контакта в соединениях	Проверить цепь, обеспечить контакт
	Неисправен блок питания (драйвер)	Проверить электрическую цепь, при необходимости заменить блок питания в условиях мастерской
	Перегорели светодиоды	Заменить светодиодную плату в условиях мастерской
В светильнике скапливаются грязь вода, насекомые	Плохое уплотнение при монтаже питающего кабеля	Обеспечить надежное уплотнение питающего кабеля в светильнике

10. СВИДЕТЕЛЬСТВО О ПРИЕМКЕ

Светильник _____ изготовлен и принят в соответствии с обязательными требованиями государственных стандартов, действующей технической документации и признан годным для эксплуатации.

Начальник ОТК

М.П

_____ _____

личная подпись расшифровка подписи

_____

год, месяц, число

11. ГАРАНТИИ ИЗГОТОВИТЕЛЯ

11.1 Предприятие – продавец гарантирует соответствие светильника требованиям и параметрам, указанным в настоящем паспорте при условии соблюдения установленных в нем условий транспортирования, хранения, монтажа и эксплуатации.

11.2 Гарантийный срок работы – 60 месяцев со дня отгрузки.

11.3 Срок службы не менее 12 лет.

11.4 Срок хранения – 3 года.

11.5 Страна изготовления – Россия.

11.6 Фирма–изготовитель – «Брайтэлек»

11.7 Юридический адрес: Россия, 129626, Москва,
1-й Рижский пер., 6
тел. +7 (495) 514 1079 (многоканальный),
тел. +7 (495) 686 6960
E-mail: info@brightelec.ru
https://brightelec.ru

12. СВЕДЕНИЯ О РЕКЛАМАЦИЯХ

12.1 Рекламационные претензии предъявляются фирме – продавцу в случае выявления дефектов и неисправностей, ведущих к выходу светильника из строя на протяжении гарантийного срока.

12.2 В рекламационном акте следует указать:
- тип светильника;
- месяц и год выпуска;
- неисправности и условия, при которых они выявлены;
- дату ввода светильника в эксплуатацию и краткое описание условий эксплуатации.

12.3 Потребитель несет все расходы, связанные с транспортировкой светильника к месту нахождения фирмы – продавца. В случае выезда специалиста фирмы – продавца к месту нахождения светильника, потребитель несет все расходы, связанные с его выездом и проживанием на время проведения ремонтных работ.

Фирма – изготовитель за свой счет устраняет неисправности, возникшие по ее вине.

13. СВЕДЕНИЯ О СЕРТИФИКАЦИИ

Светильник имеет сертификат соответствия № ЕАЭС RU C-RU.AT21.B.00087/21 серия RU № 0326946, выданный органом по сертификации светотехнических изделий и электроустановочных устройств ООО «СветоС». Аттестат аккредитации № RA.RU.10AT21 от 14.04.2017

ПРИЛОЖЕНИЕ
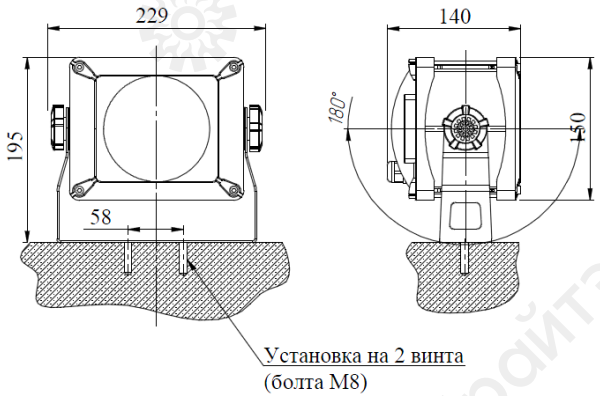
ГАБАРИТНЫЕ И УСТАНОВОЧНЫЕ РАЗМЕРЫ СВЕТИЛЬНИКА